ԿՏՐՎԱԾՔ 1-1 Մ1:100

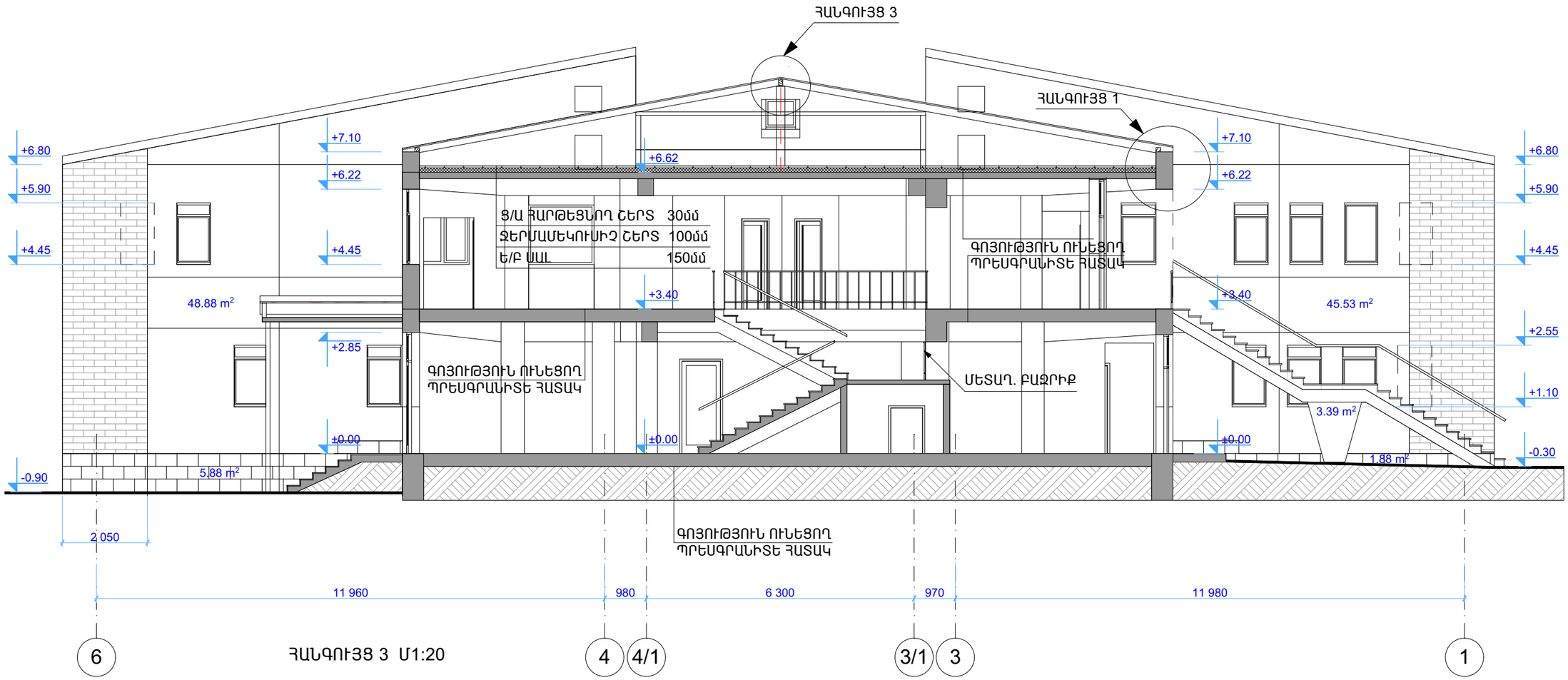

ՀԱՆԳՈՒՅՑ 3 Մ1:20

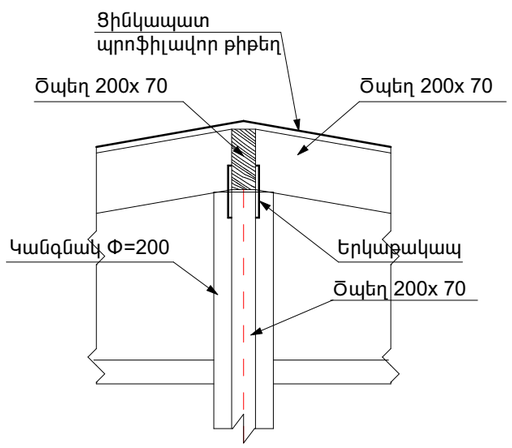

ԾԱՆՈԹՈՒԹՅՈՒՆ

. ՆՈՐ ՏԵՂԱԴՐՎՈՂ ՄԵՏԱՂԱԿԱՆ ԲԱՋՐԻՔ H=900մմ, L=3.55գծմ
/ԳՈՅՈՒԹՅՈՒՆ ՈՒՆԵՑՈՂ ԲԱՋՐԻՔԻ ՏԻՊԻ/

. ՏԱՆԻՔԻ ՀԱՆԳՈՒՅՑ 1 ՏԵՍ. ԹԵՐԹ ճ-23

Ն.Գ.ճ.	Հ.ՀԱՐՈՒԹՅՈՒՆՅԱՆ		ՕԲ.ԱՆՎԱՆՈՒՄԸ ՍՏԵՓԱՆԱՎԱՆԻ ՀԱՄԱԲՈՒԺԱՐԱՆԻ ՀԻՄՆԱՆՈՐՈԳՈՒՄ	ASKMED design «ԱՍՔՄԵԴ դիզայն» ՍՊԸ
ՆԱԽԱԳԾԵՑ	Գ.ԱՂԱՄՅԱՆ			
			ԹԵՐԹԻ ԱՆՎԱՆՈՒՄԸ ԿՏՐՎԱԾՔ 1-1 Մ1:100, ՀԱՆԳՈՒՅՑ 3 Մ1:20	ՕԲՅԵԿՏ 04/16
				ԹԵՐԹ ճ-22 ՓՈՒԼ ԱԳ
ՊԱՏՎԻՐԱՏՈՒ՝				ԹԵՐԹԵՐ 29